エスイーの技術情報
# SE通信

2023年3月号
編集・発行
株式会社 エスイー 環境防災部

# 2次元から3次元へ

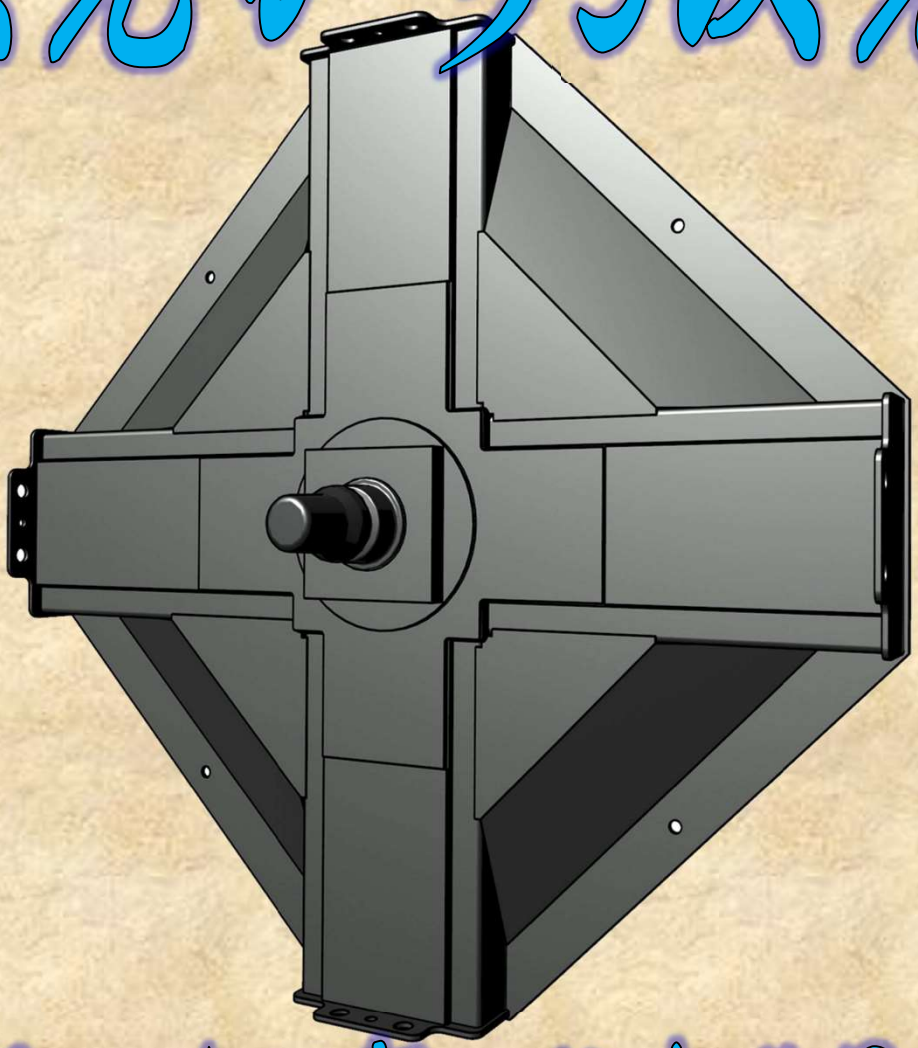

## 誰が見ても理解可能な世界を実現

【目次】

■TOPICS：建設DXに向けてエスイーが取り組んできたこと・・・・・・・ P.2
■TOPICS：BIM/CIMに関してエスイーができること・・・・・・・・・・・ P.3
■TOPICS：今後の展望・・・・・・・・・・・・・・・・・・・・・・・・ P.3
■環境防災関連製品一覧・・・・・・・・・・・・・・・・・・・・・・・・ P.4
■次号・・・・・・・・・・・・・・・・・・・・・・・・・・・・・・・・ P.4
■お問合せ・・・・・・・・・・・・・・・・・・・・・・・・・・・・・・ P.4

## 建設DXに向けてエスイーが取り組んできたこと

エスイーでは、BIM/CIMを起点とした建設DXへの取り組みを積極的に進めてきました。

【BIM/CIM対応】
　2023年4月から、国交省直轄の土木設計業務・工事においてBIM/CIM原則適用が始まります。
株式会社エスイーでは、BIM/CIM原則適用に向けて、製品の三次元モデル化を推進してきました。
・SEEEグラウンドアンカー工法は、各構成部材を忠実に表現しています。
・KIT受圧板、ESCON受圧板の三次元モデルも詳細な形状を表現しています。
・橋梁耐震補強製品（落橋防止装置、SEリミッター）の三次元モデルも整備済みです。
・各モデルの詳細度変更、属性情報の付与なども可能です。
【その他の取り組み】
・維持管理クラウドシステム「SMATS」の運用開始（2021年11月～）
・グラウンドアンカー荷重の遠隔監視システム（開発中）

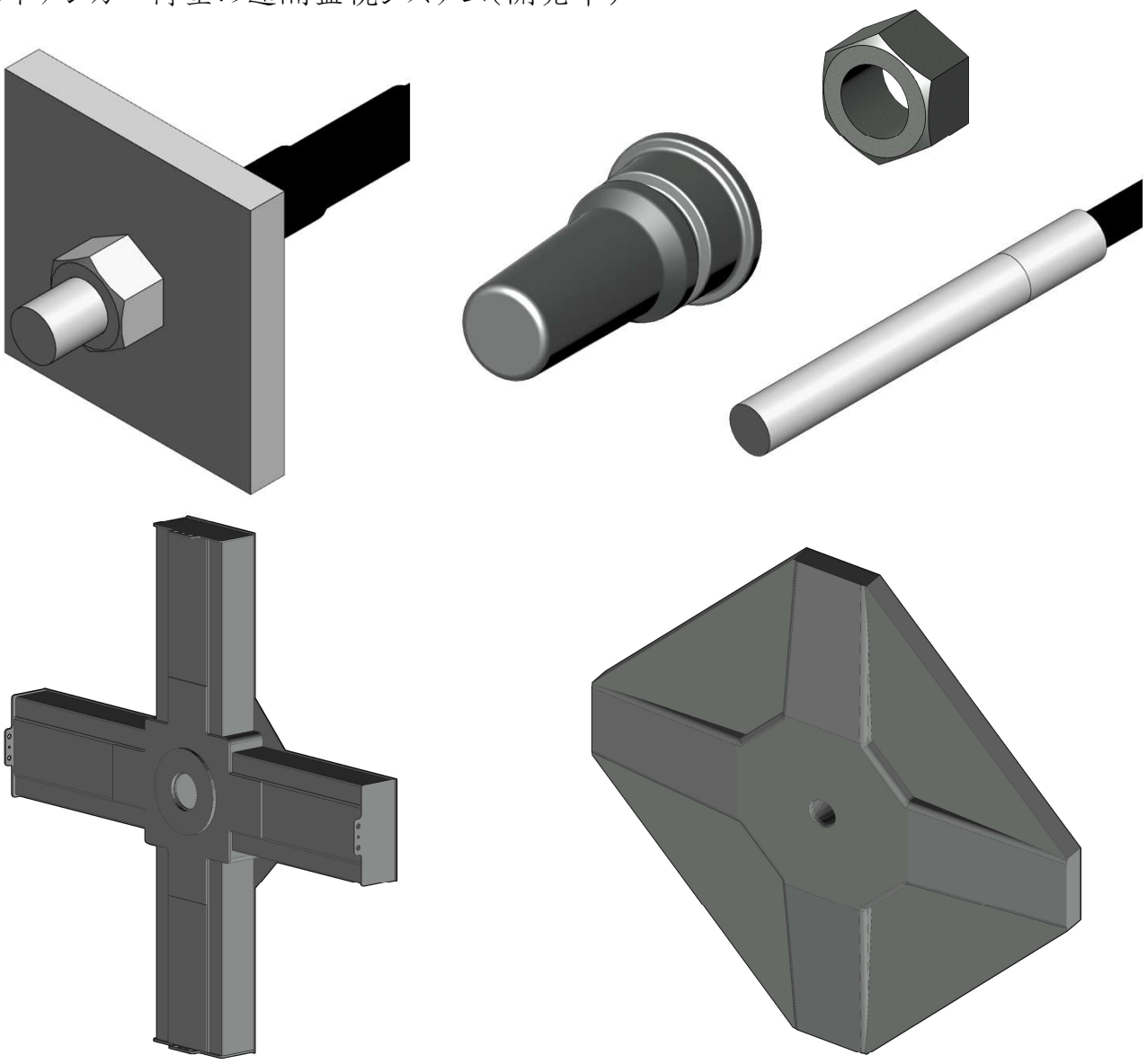

## BIM/CIMに関してエスイーができること

【三次元モデルの提供】
・SEEEグラウンドアンカー、KIT・ESCON受圧板の三次元モデルの提供
・要望に応じた詳細度の変更（詳細度100～400まで対応[1)]）
・設計・施工・維持管理の各段階における属性情報の付与
【地すべり地形モデルへの配置】
・SEEEグラウンドアンカー、KIT・ESCON受圧板の地すべり地形図への配置
・既存施設や周辺施設との干渉確認
・アンカー長の設定、数量計算など
【義務項目・推奨項目[2)]の対応】
・「義務項目」について、設計・施工の効率化の支援
・「推奨項目」について、取り組みの支援による評価点取得の支援

1):BIM/CIM 活用ガイドライン（案）第 3 編 砂防及び地すべり対策編　令和4年3月　国土交通省
2):「令和5年度BIM/CIM原則適用について 」第9回 BIM/CIM推進委員会　令和5年1月19日　国土交通省

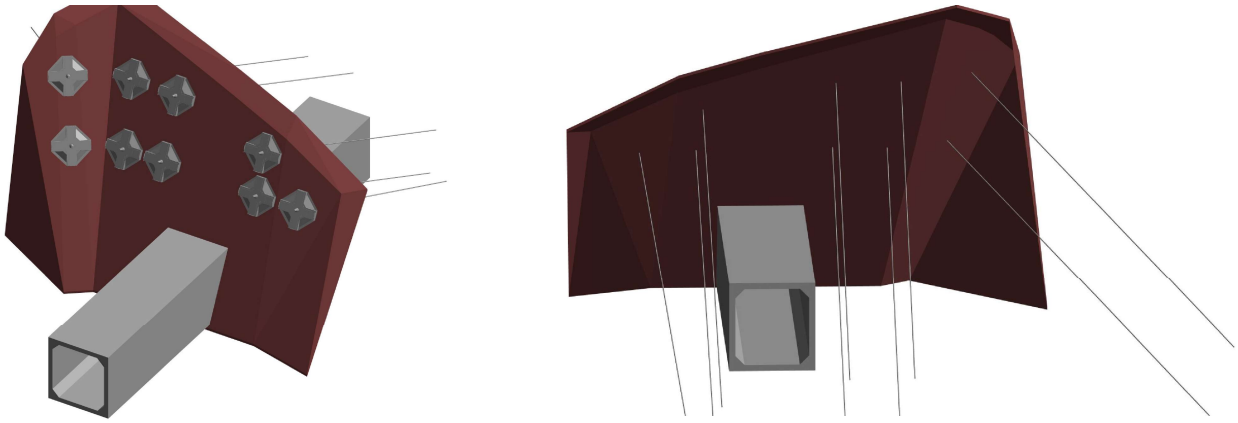

アンカーと構造物の干渉確認の例

## 今後の展望

・BIM/CIMモデルとクラウドシステム（「SMATS」・グラウンドアンカー荷重の遠隔監視システム）との連携による維持管理支援
・グループ会社「（株）アンジェロセック」のBIM/CIM研究所との連携による海外を含めたBIM/CIM設計支援
・海外関連会社「VJEC」の活用による製品BIM/CIM化対応、BIM/CIM作業の支援

## ■ 環境防災関連製品の紹介 ■

### 斜面安定・地すべり対策

【見えるアンカー】

【アンカー＋KIT受圧板】

### 地山補強土壁工

【HALUパネル】

### 砂防えん堤の補強

【砂防堰堤補強アンカー】

### 盛土の耐震補強

【タイブル】

### 災害復旧時の仮締切り

【タイブル】

### 港湾・漁港施設の地震・津波対策

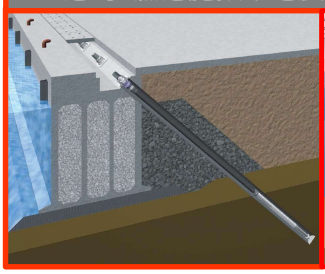

【港湾用補強アンカー】

【漁港用補強アンカー】

### 港湾・漁港施設の整備

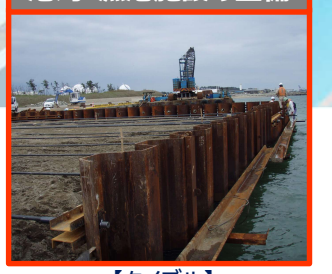

【タイブル】

### 港湾・漁港の外郭施設の補強

【岸壁・護岸補強アンカー】

## ■ 次号 ■

グラウンドアンカーの
維持管理支援システムとして
SMATSを開発いたしました。

詳細は、次号にて掲載予定！

## 【お問合せ】

本メルマガに対するご意見やご要望は、下記までお気軽にご相談ください。
また設計検討に関する問合せや資料請求も下記までご用命ください。


- 株式会社エスイー 環境防災部　TEL:03-5321-6515 / FAX:03-5321-6519
- 問合せ専用ページ　https://se-kankyobosai.jp/contact
- 株式会社エスイー　https://www.se-corp.com
- 環境防災部　https://www.se-kankyobosai.jp


**ネットショップ始めました！**
右記リンクからご注文いただけます。　https://senetshop.com/